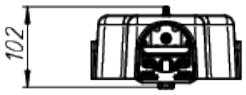

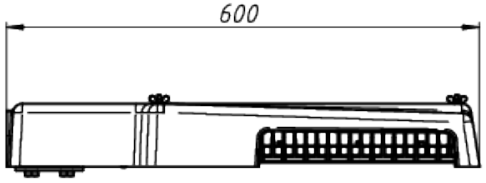

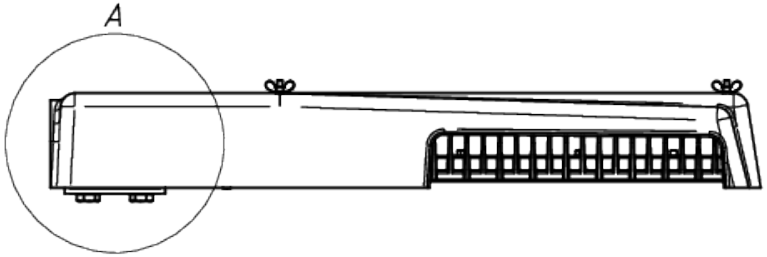

Вид – А

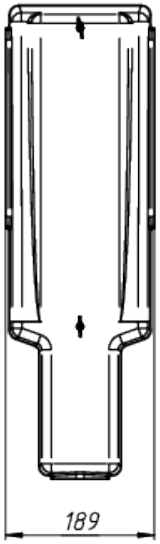

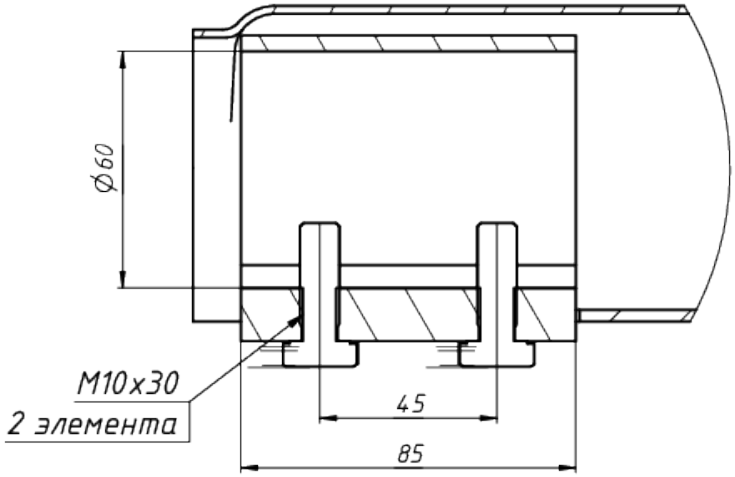

ЛАДЗАВОД СВЕТОТЕХНИКИ

*Документ сгенерирован автоматически. Дата генерации: 28-04-2024

Изм.	Лист	№ докум.	Подп.	Дата	LAD LED R320-2-OG-30 консоль	Лист 1